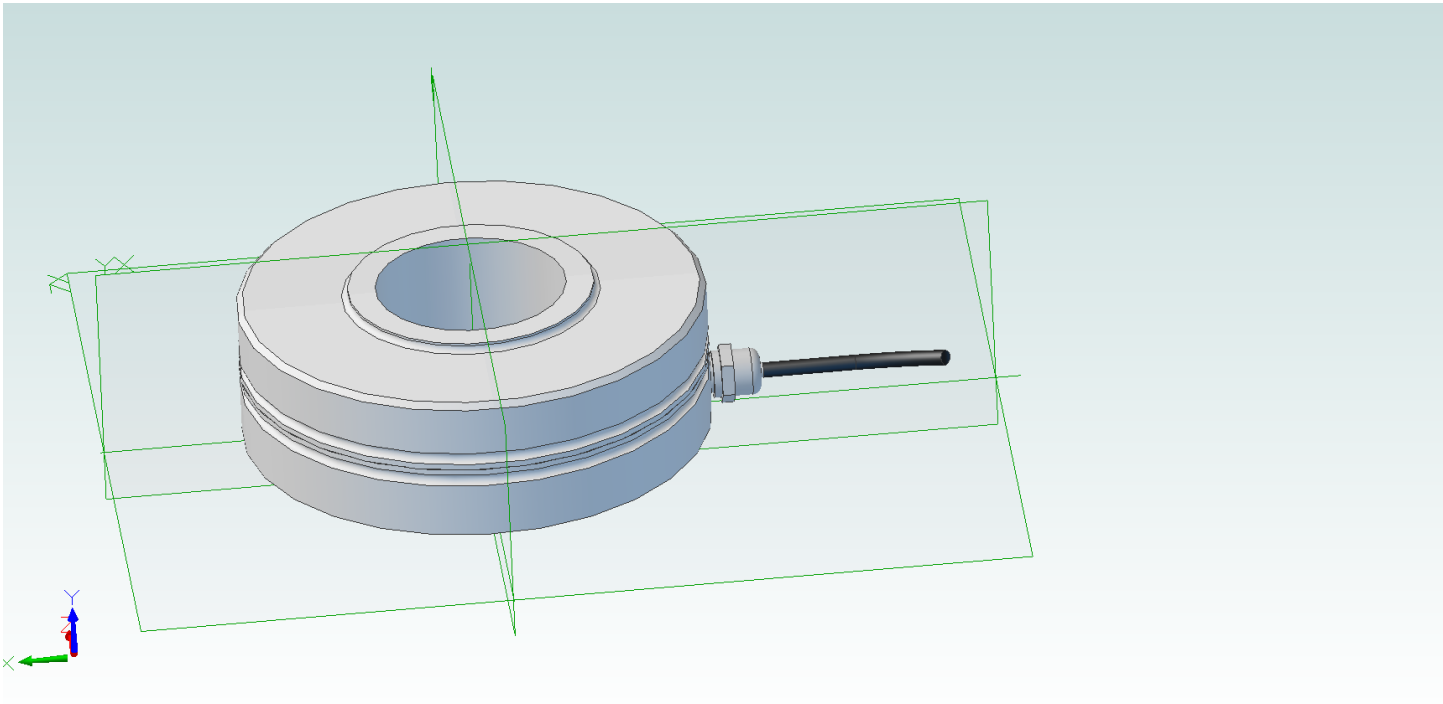
Y
X